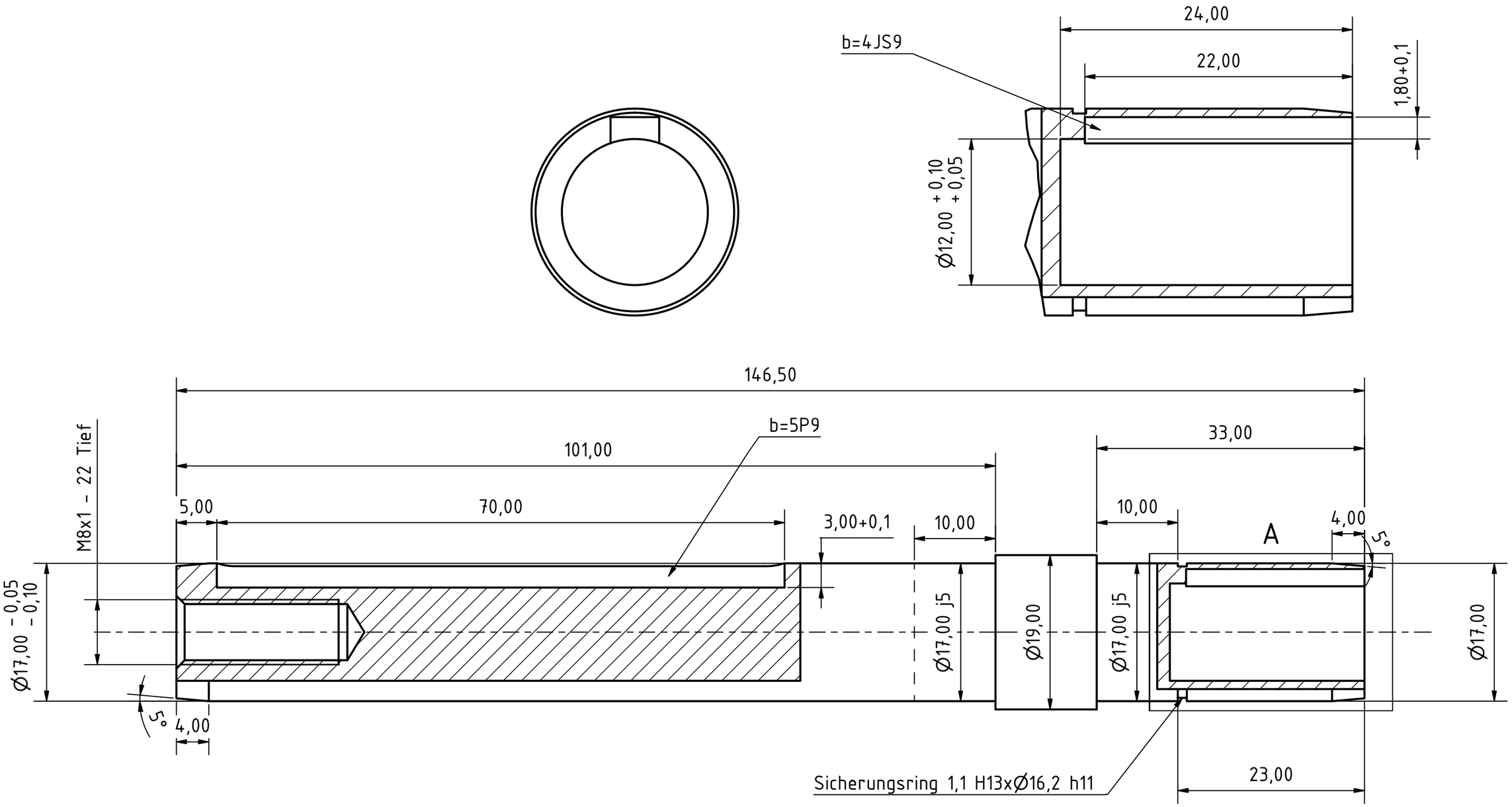

					Datum	Name
				Gezeich	22.08.2023	Frederik Wiedemann2
				Kontroll		
				Norm		
Status	Änderungen	Datum	Name			

Rad-Welle-1

1

A3